A-A (1 : 40)

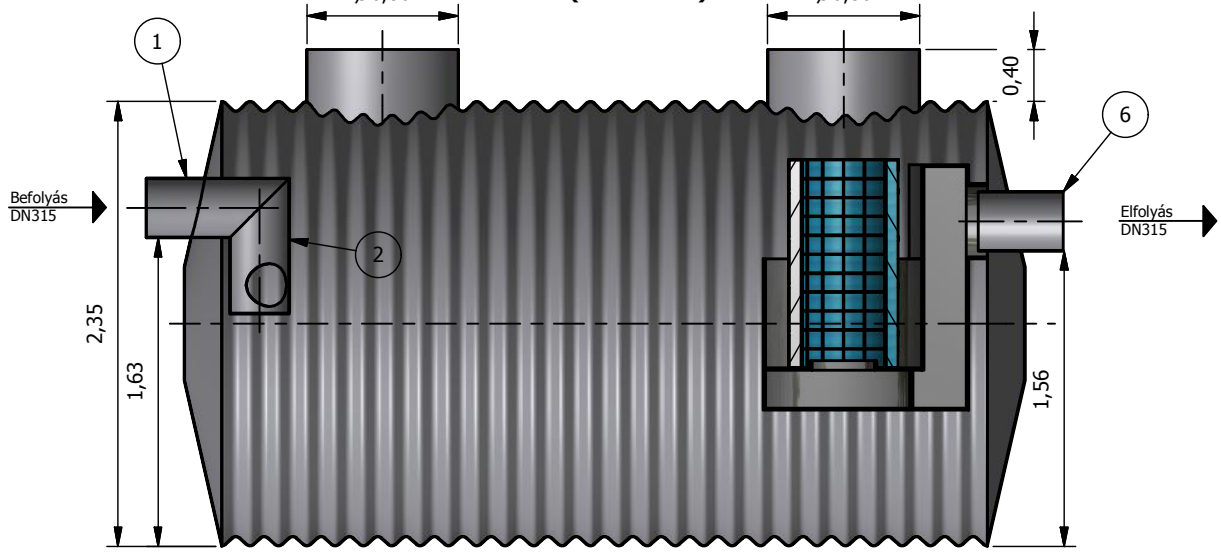

Felülnézet (1 : 40)

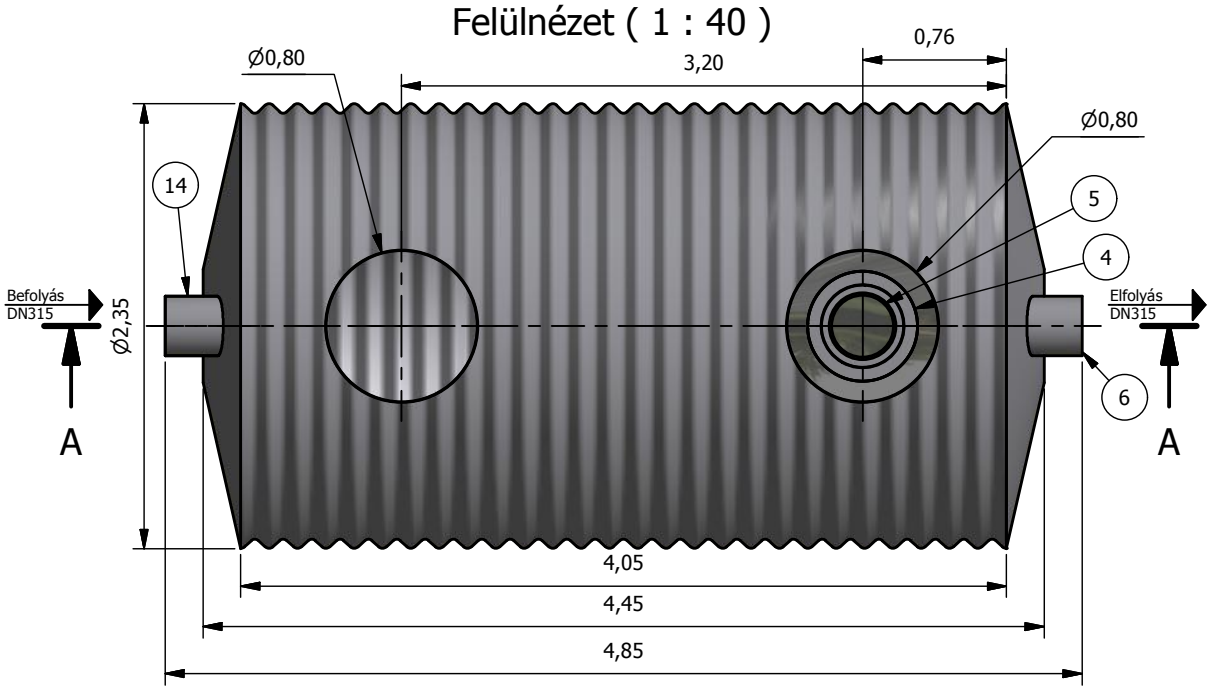

TNP 100-5-A
(1 : 100)

JAVASOLT ALAPOZÁSI RÉTEGREND:

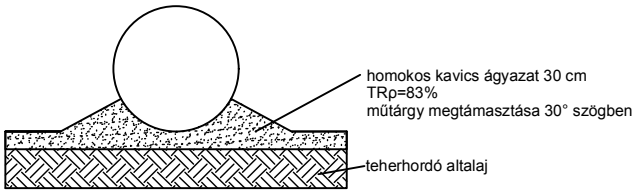

Beton vagy szikla ágyazatra helyezni tilos!
Visszatöltés során a 20-30 cm vastag rétegeket kell tömöríteni!
További információt a beépítési útmutatóban talál!

1. Bevezető csőcsonk
2. Áramlásosztó
3. Kolaeszcens előszűrő
(csak 2 mg-os berendezés esetén)
4. Kolaleszcens főszűrő
5. Önműködő úszózár
6. Elfolyó csőidom

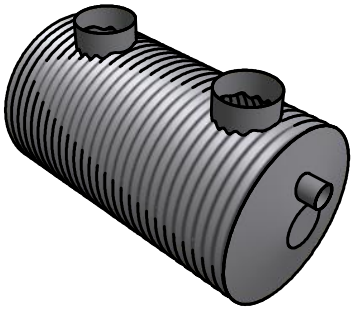

PURECO THE PURE ECO www.pureco.hu	**ENVIA TNP** Acél tartályos hordalék- és olajleválasztó berendezés		
		Típus: TNP 100-5-A	
	Berendezés tömege: 1300 kg	Információs anyag	
	Teljesítmény: 100 l/s	Hatásfok: 5 mg/l SZOE	M= 1:40

Ez a terv a PURECO Környezetvédelmi Kft. szellemi tulajdona. A jelen terven ábrázolt termék engedély nélküli felhasználása, másolása tilos.