A-A metszet

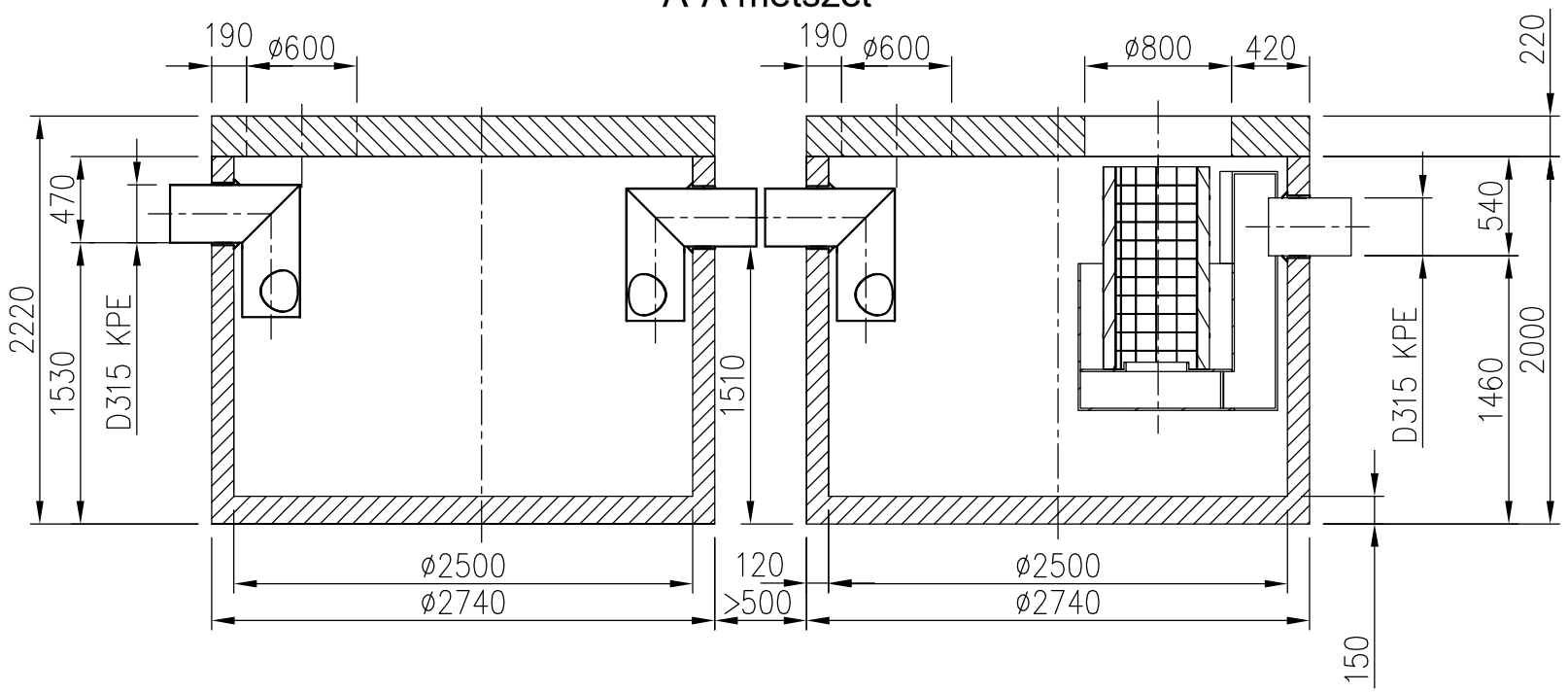

Felülnézet

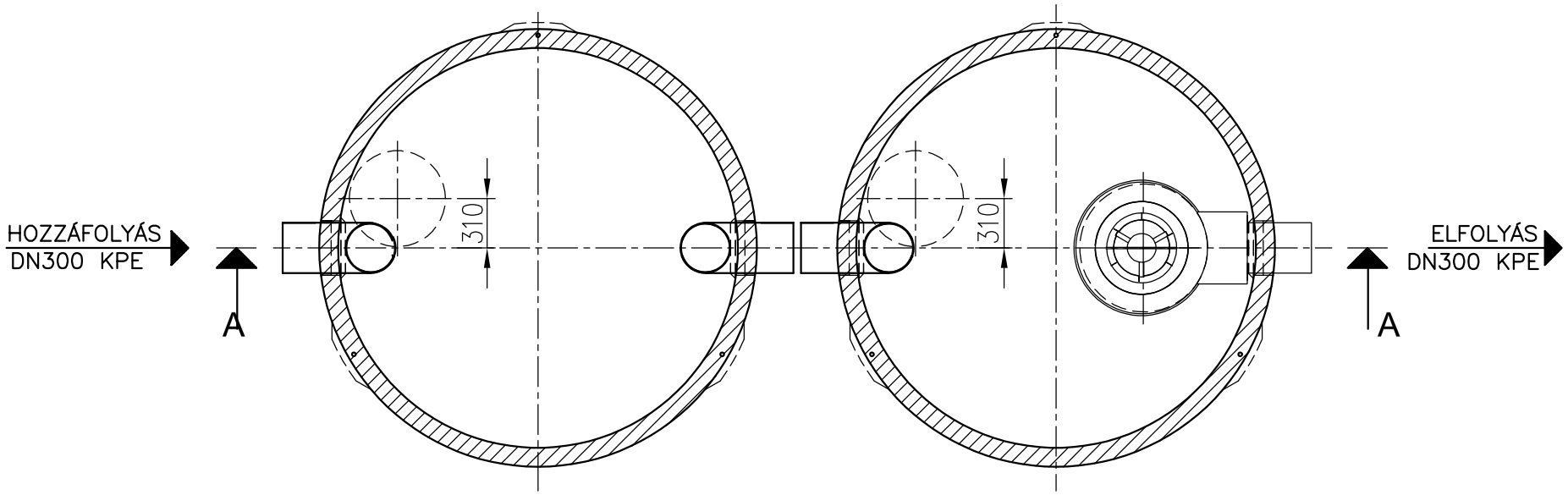

PURECO THE PURE ECO www.pureco.hu	TNC Vasbeton tartályos hordalék- és olajleválasztó berendezés		
	Max. elem tömeg: 6,8 t	Típus: TNC 100-5-A	2021. 05.20.
	Összes tömeg: 20,2 t		
	Rajzszám: TNC-100-5-A-2021	GYÁRTÁSI RAJZ	M 1:40

Ez a terv a PURECO Környezetvédelmi Kft. szellemi tulajdona. A jelen terven ábrázolt termék engedély nélküli felhasználása, másolása tilos.