A-A metszet

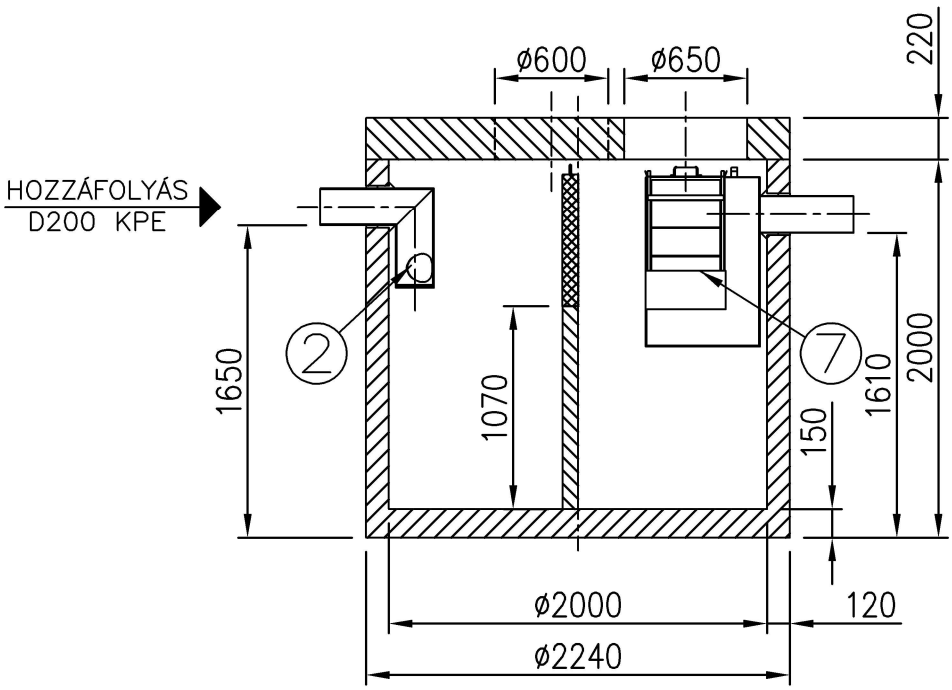

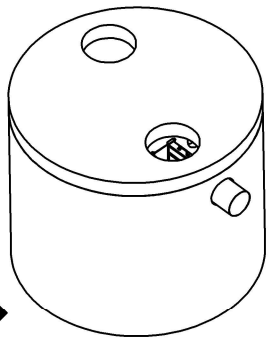

Felülnézet

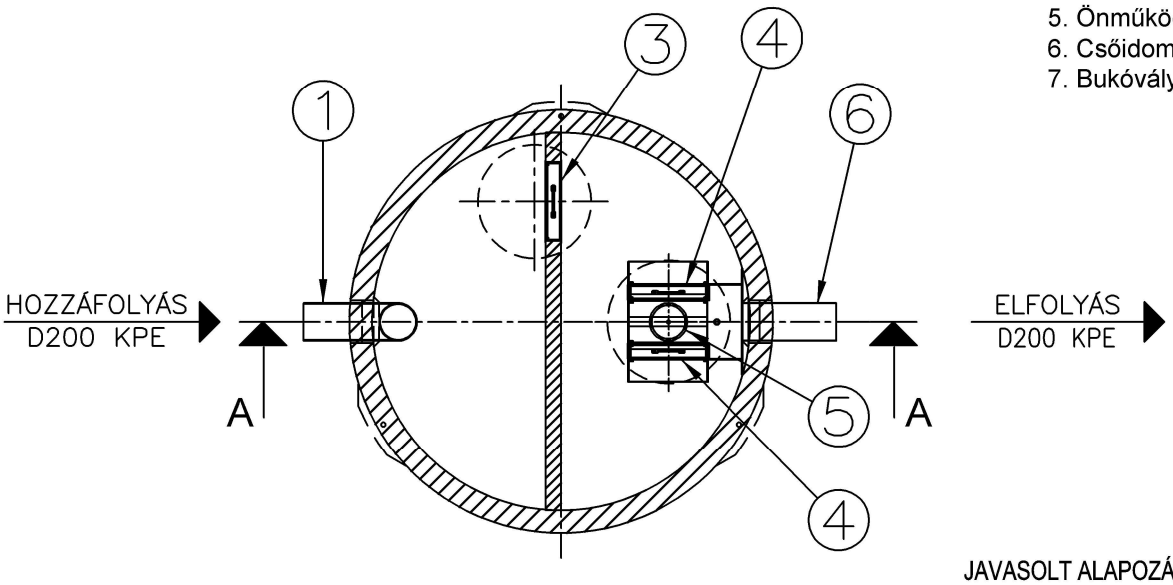

1. Bevezető csőcsonk
2. Áramlásosztó
3. Koaleszcens előszűrő
4. Koaleszcens szűrő
5. Önműködő úszózár
6. Csőidom (elfolyáshoz)
7. Bukóvályú

JAVASOLT ALAPOZÁSI RÉTEGREND:

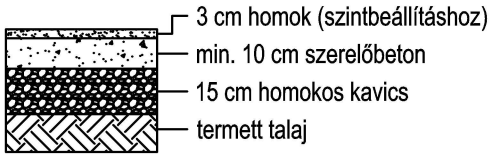

Névleges tisztítási teljesítmény:	15	l/s
Tisztítási határérték:	2	mg/l SZOE
Iszapfogó térfogat:	1600	l

Project megnevezése	Kapcsolattartó (név, telefonszám)	Födém teherbírás	Hozzáfolyás fenékszintje	Max. talajvízszint	Dátum, pecsét, aláírás

PURECO
THE PURE ECO
www.pureco.hu

ENVIA Vasbeton tartályos hordalék- és olajleválasztó berendezés

Max. elem tömeg:	5,8 t	Típus:	TNC-15-2-A
Összes tömeg:	8,0 t		
Rajzszám: TNC-15-2-A-2019		INFORMÁCIÓS ANYAG	M 1:40

Ez a terv a PURECO Környezetvédelmi Kft. szellemi tulajdona. A jelen terven ábrázolt termék engedély nélküli felhasználása, másolása tilos.