## A-A metszet

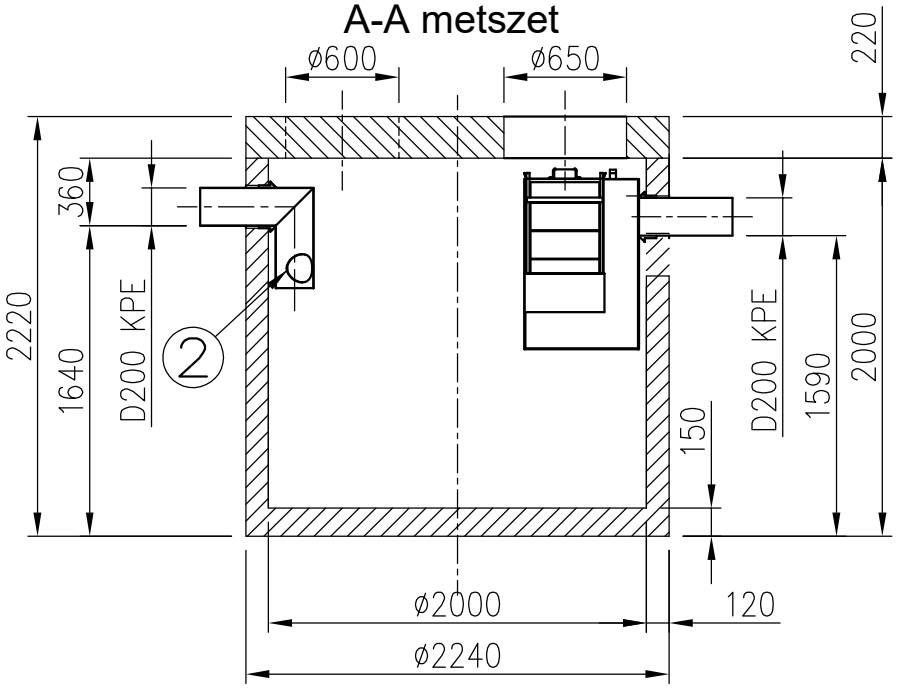


## Felülnézet

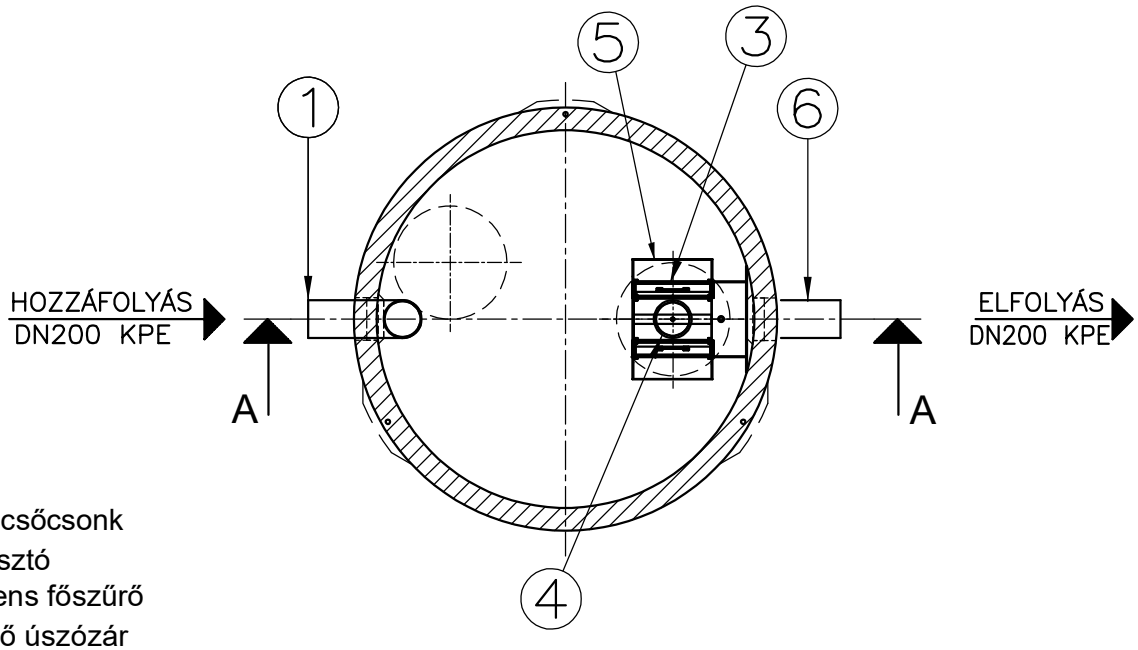


1. Bevezető csőcsonk
2. Áramlásosztó
3. Koaleszcens főszűrő
4. Önműködő úszózár
5. Bukóvályú
6. Csőidom (elfolyáshoz)

**JAVASOLT ALAPOZÁSI RÉTEGREND:**

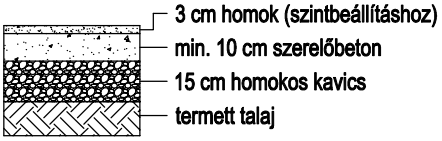


| | | |
|---|---|---|
| Névleges tisztítási teljesítmény: | 20 | l/s |
| Tisztítási határérték: | 5 | mg/l SZOE |
| Iszapfogó térfogat: | 4000 | l |

PURECO
THE PURE ECO
www.pureco.hu

TNC Vasbeton tartályos hordalék- és olajleválasztó berendezés

| | | | |
|---|---|---|---|
| Max. elem tömeg: | 4,9 t | Típus: TNC 20-5-P | 2021. 05.20. |
| Összes tömeg: | 6,9 t | | |
| Rajzszám: | TNC-20-5-P-2021 | INFORMÁCIÓS ANYAG | M 1:40 |

Ez a terv a PURECO Környezetvédelmi Kft. szellemi tulajdona. A jelen terven ábrázolt termék engedély nélküli felhasználása, másolása tilos.