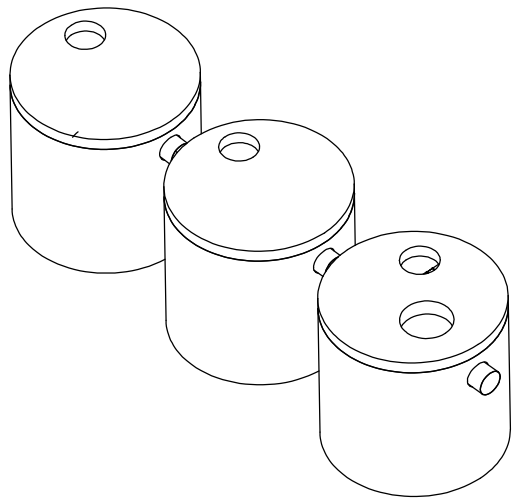

A-A metszet

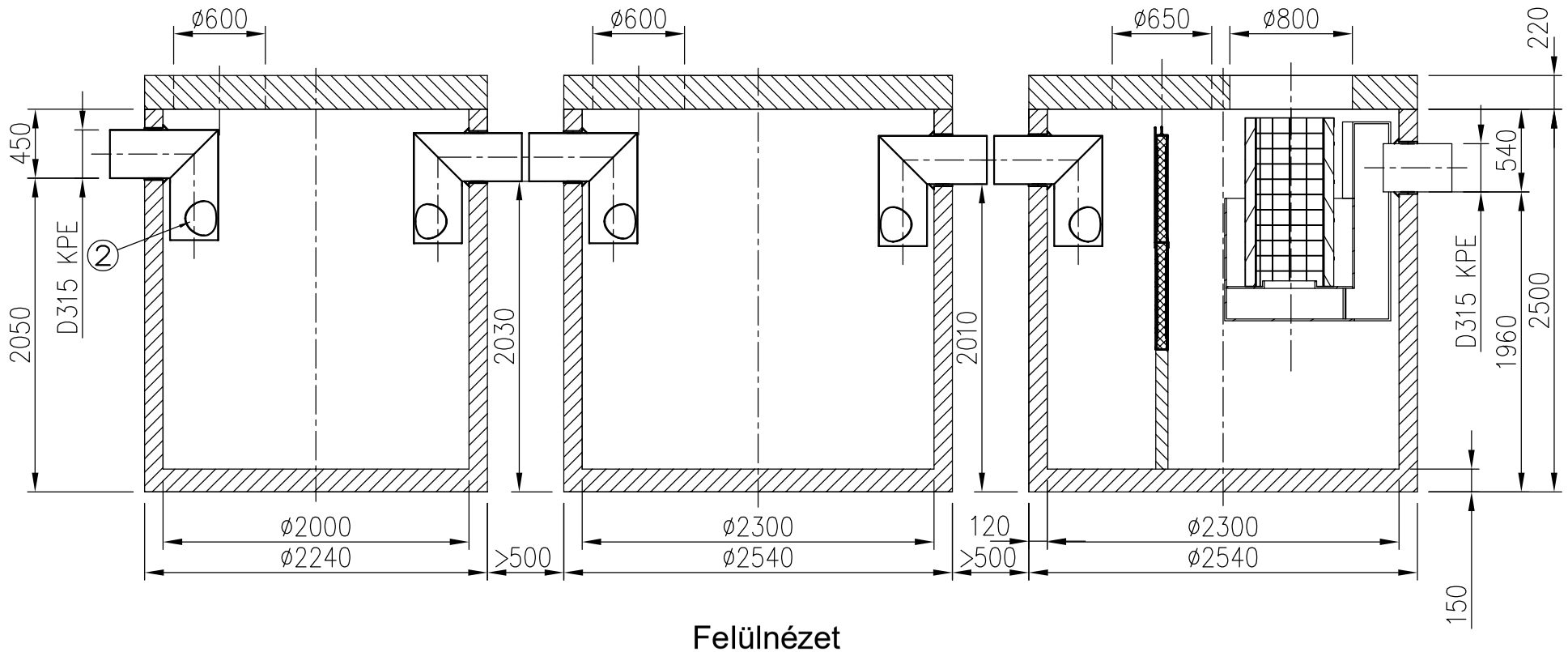

Felülnézet

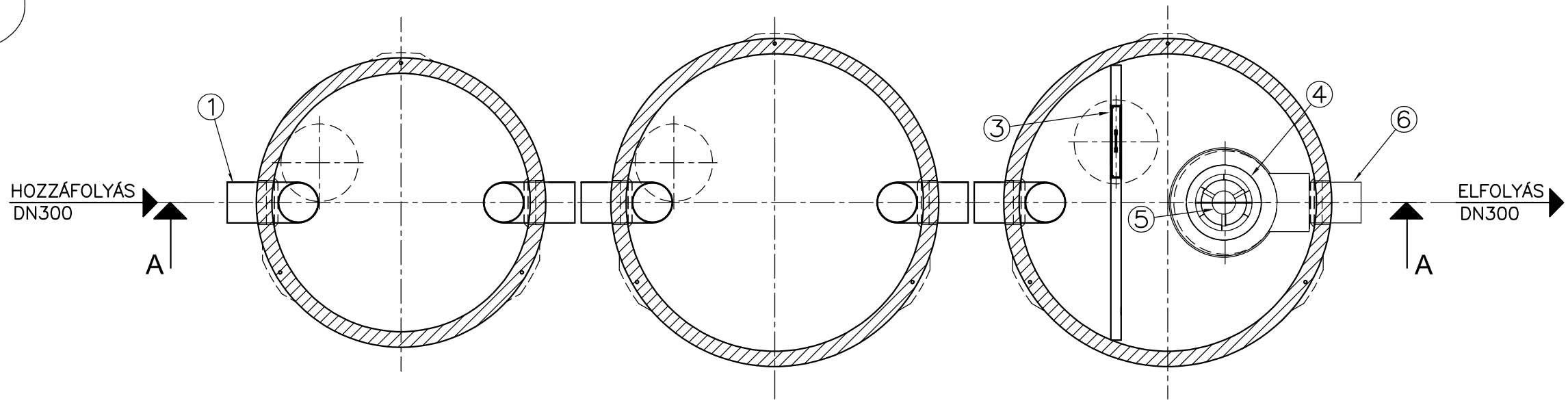

1. Bevezető csőcsonk
2. Áramlásosztó
3. Koaleszcens előszűrő
4. Koaleszcens főszűrő
5. Önműködő úszózár
6. Csőidom (elfolyáshoz)

JAVASOLT ALAPOZÁSI RÉTEGREND:

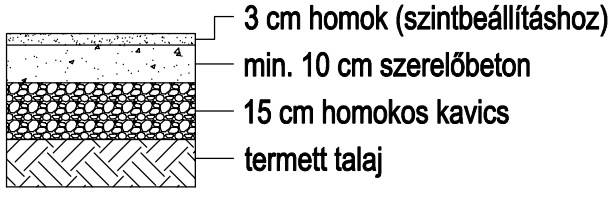

Névleges tisztítási teljesítmény:	80	l/s
Tisztítási határérték:	2	mg/l SZOE
Iszapfogó térfogat:	16000	l

PURECO THE PURE ECO
www.pureco.hu

TNC Vasbeton tartályos hordalék- és olajleválasztó berendezés

Max. elem tömeg: 8,3 t	Típus: TNC 80-2-P		2021. 05.20.
Összes tömeg: 29,4 t			
Rajzszám: TNC-80-2-P-2021	INFORMÁCIÓS ANYAG		M 1:40

Ez a terv a PURECO Környezetvédelmi Kft. szellemi tulajdona. A jelen terven ábrázolt termék engedély nélküli felhasználása, másolása tilos.