A-A metszet

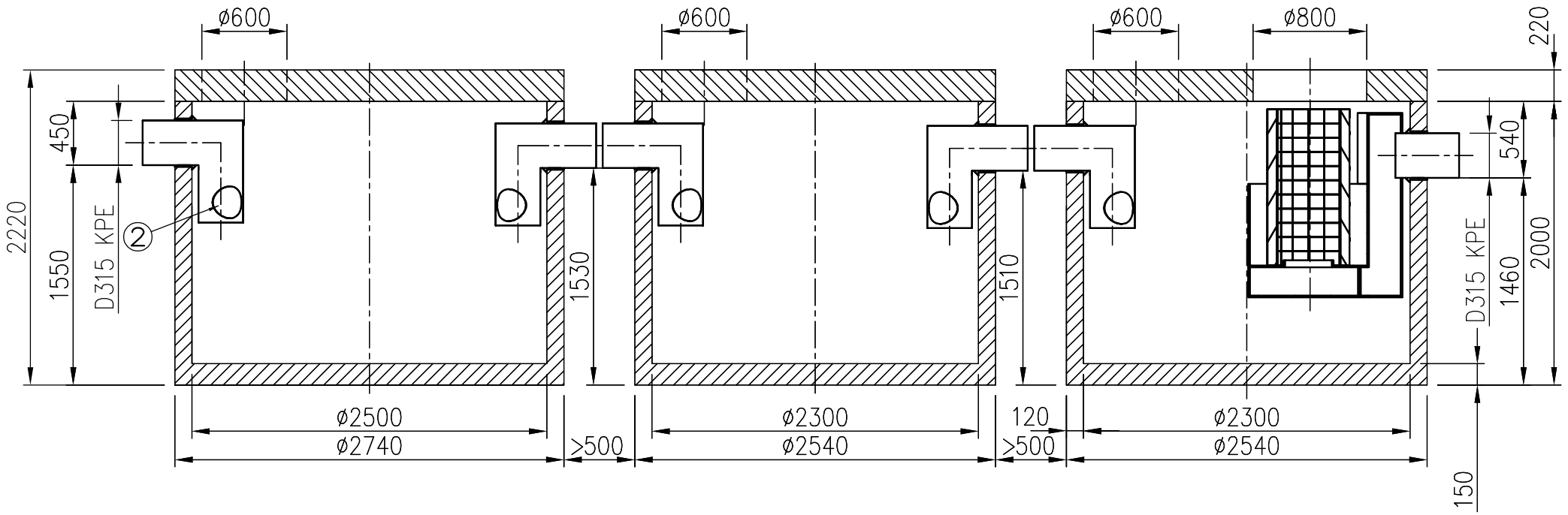

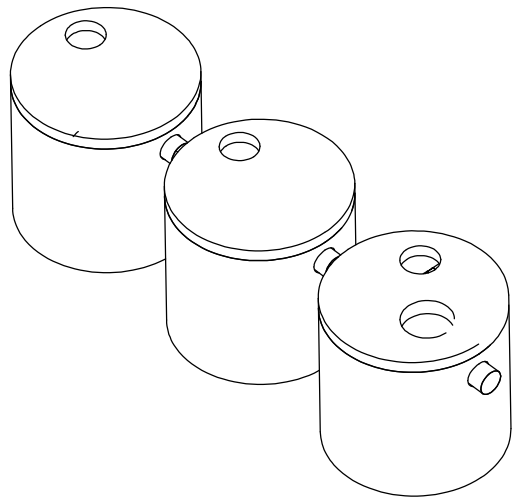

Felülnézet

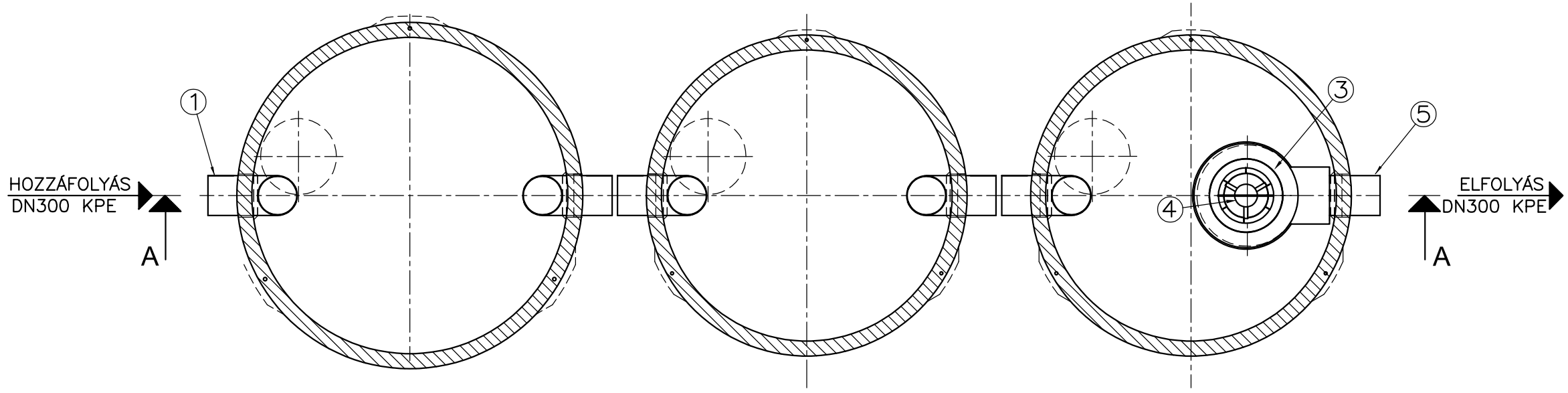

1. Bevezető csőcsonk
2. Áramlásosztó
3. Koaleszcens főszűrő
4. Önműködő úszózár
5. Csőidom (elfolyáshoz)

JAVASOLT ALAPOZÁSI RÉTEGREND:

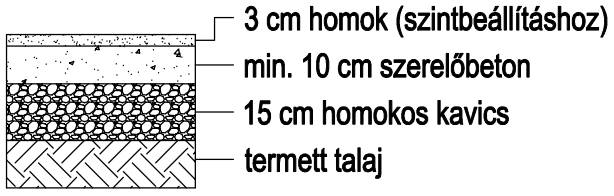

Névleges tisztítási teljesítmény:	80	l/s
Tisztítási határérték:	5	mg/l SZOE
Iszapfogó térfogat:	16000	l

PURECO THE PURE ECO
www.pureco.hu

TNC Vasbeton tartályos hordalék- és olajleválasztó berendezés

Max. elem tömeg: 6,8 t	Típus: TNC 80-5-P		2021. 05.20.
Összes tömeg: 27,4 t			
Rajzszám: TNC-80-5-P-2021	INFORMÁCIÓS ANYAG		M 1:40

Ez a terv a PURECO Környezetvédelmi Kft. szellemi tulajdona. A jelen terven ábrázolt termék engedély nélküli felhasználása, másolása tilos.