A–A

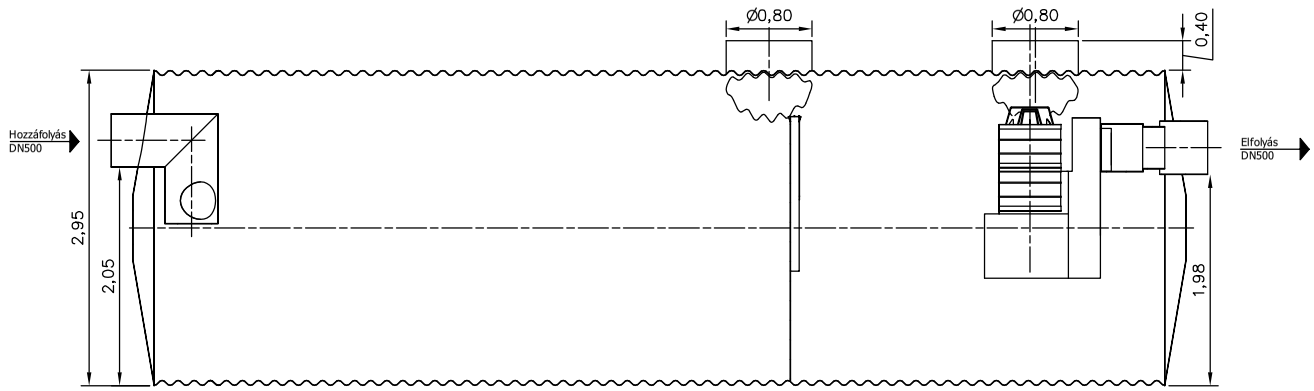

Felülnézet

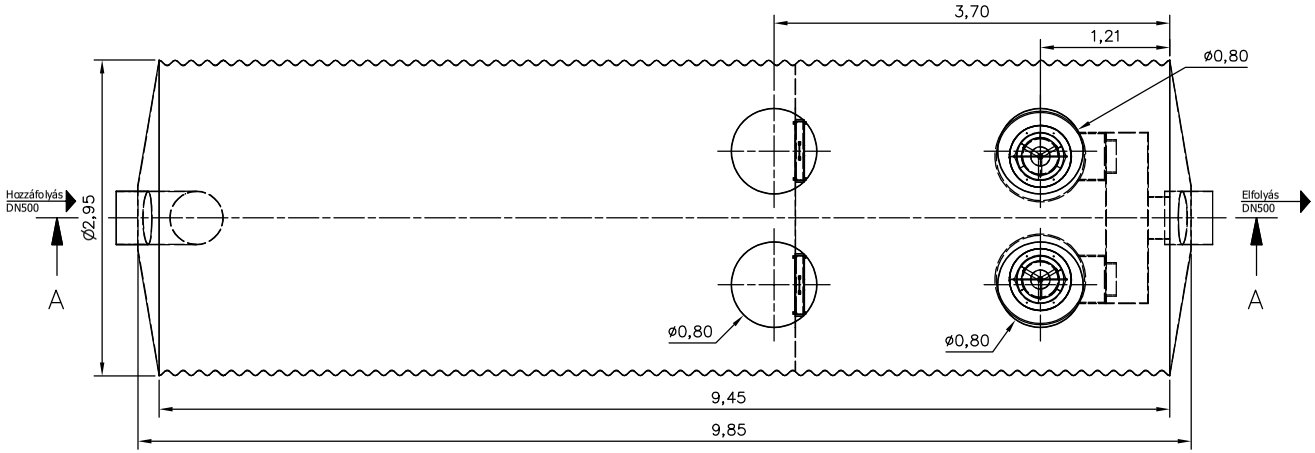

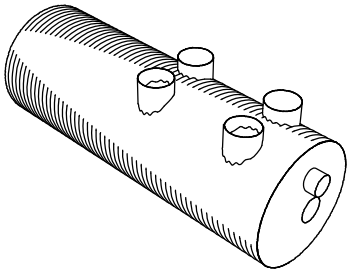

JAVASOLT ALAPOZÁSI RÉTEGREND:

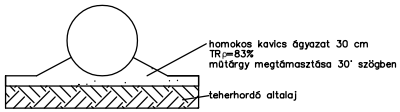

Beton vagy szikla ágyazatra helyezni tilos!
Visszatöltés során a 20–30 cm vastag rétegeket kell tömörítenil! További információt a beépítési útmutatóban találl!

PURECO
THE PURE ECO
www.pureco.hu

ENVIA TNP Acél tartályos hordalék- és olajleválasztó berendezés

Berendezés tömege:	3420 kg	Típus: TNP 250-2-P	2021. 05.31.
Hatásfok:	2 mg/l SZOE		
Teljesítmény:	250 l/s		
Iszapfogó térfogat:	24,6 m^3	Rajzszám: TNP-250-2-P-2021 INFORMÁCIÓS ANYAG	M 1:50

Ez a terv a PURECO Környezetvédelmi Kft. szellemi tulajdona. A jelen terven ábrázolt termék engedély nélküli felhasználása, másolása tilos.